212E

enespo®

DEA®
move as you like

IT **Quadro di comando programmabile**
Istruzioni d'uso ed avvertenze

EN **Program-mable control board**
Operating instructions and warnings

FR **Armoire de commande programmable**
Notice d'emploi et avertissements

DE **Programmierbare Steuereinheit**
Bedienungsanleitung und Hinweise

ES **Cuadro de maniobra programable**
Instrucciones de uso y advertencias

PT **Quadro de comando programável**
Instruções para utilização e advertências

CZ **Univerzální řídící jednotka**
Návod *k* montáži a použití

RU **Программируемая панель управления**
Инструкции и предупреждения

ENESPO, s.r.o.
Buničitá 201/2
739 32 Vratimov
Tel: 596 732 656
www.enespo.cz
enespo@seznam.cz

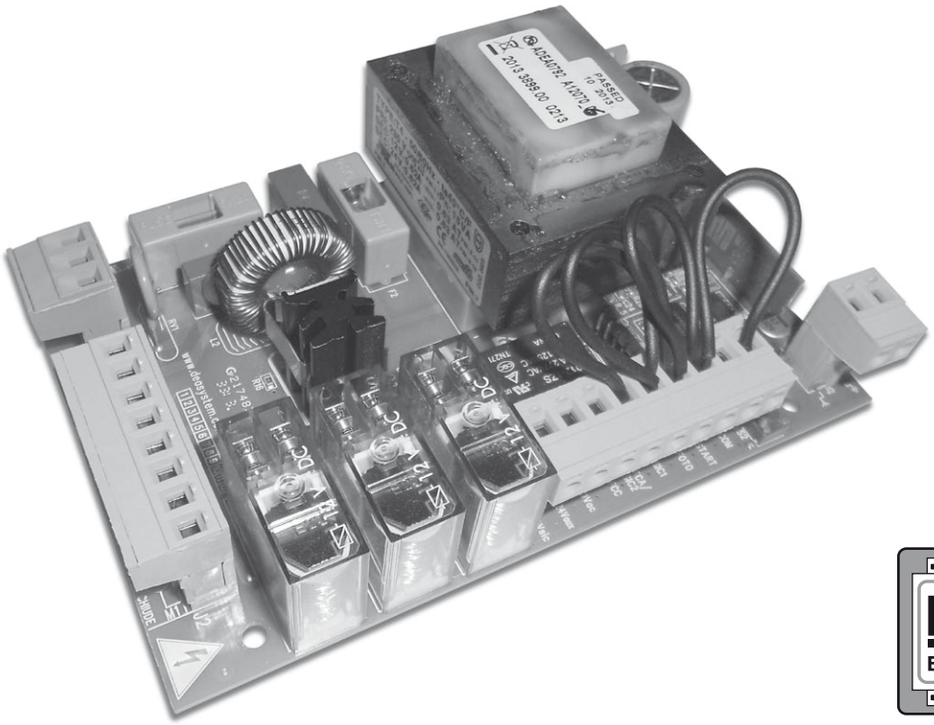

I67711X Rev. 07_1 (17-04-15)

DEA® ELECTRONICS

La Dichiarazione di Conformità può essere consultata sul sito

The Declaration of Conformity may be consulted by entering

La Déclaration de Conformité peut être vérifié à l'adresse

Die Konformitätserklärung finden Sie auf der Website eingesehen werden

La Declaracion de Conformidad puede ser consultada en la dirección de internet

A Declaração de Conformidade pode ser consultada em

Prohlášení o shodě je kdispozici na našich webových stránkách

Декларация о регистрации можно ознакомиться, введя

http://www.deasystem.com

http://www.enespo.cz

Nome ed indirizzo della persona autorizzata a costituire la
Documentazione Tecnica pertinente:

DEA SYSTEM S.p.A.
Via Della Tecnica, 6
36013 PIOVENE ROCCHETTE (VI) - ITALY

LIEVORE LIZIANO
Amministratore

212E

Univerzální řídící jednotka pro 1 nebo 2 motory na 230V

Návod k montáži a použití

enespo®

Obsah

1	Upozornění a varování	37
2	Popis produktu	37
3	Technické údaje	38
4	Popis el. zapojení	38
5	Návod k obsluze	39
6	Test instalace	42
7	Ekologická likvidace výrobku	42

1 Upozornění na možná nebezpečí

Přečtěte si prosím pozorně: nedodržení týkající se těchto varování může způsobit nebezpečí.

⚠ **UPOZORNĚNÍ** Použití výrobku v neodpovídajících podmínkách a pro jiné účely, které nejsou uvedeny výrobcem, může způsobit nebezpečné situace, a proto se doporučuje dodržovat postupy uvedené v této příručce.

⚠ **UPOZORNĚNÍ** Doporučuje se, aby osoby s omezenou schopností pohybu, vnímání a mentálním postižením neměly přístup do řídicího systému. Je zakázáno hrát si s dětmi v těsné blízkosti automatizaci.

⚠ **UPOZORNĚNÍ DEA** Systém připomíná výběr, instalaci a použití veškerého vybavení a příslušenství, které jsou plné automatizace systému by mělo být provedeno v souladu s evropskými směrnicemi: 2006/42/ES (směrnice o strojních zařízeních) 2004/108 / ES (o - elektromagnetické kompatibilitě), 2006 / 95/CE (týkajících se elektrických zařízení nízkého napětí). Ve všech zemích, které nejsou členy Evropské unie, vedle stávajících vnitrostátních norem, se také doporučuje, aby dodržovaly ustanovení uvedených směrnic, jejich přijatelnou úroveň bezpečnosti .

⚠ **UPOZORNĚNÍ** Nikdy nepoužívejte výrobek v prostředí s nebezpečím výbuchu. Za žádných okolností nesmí být výrobek používán v podmínkách, které mohou způsobit poškození různých částí výrobku.

⚠ **UPOZORNĚNÍ** Veškeré činnosti spojené s instalaci, údržbu, čištění nebo opravu celého uzavírací systém by měl provádět pouze - kvalifikovaný personál, musí všechny příslušné kroky provádět s odpojeným elektrickým napětím a úzkostlivě dodržovat veškeré normy - týkající se elektrických zařízení, které platí v každé zemi, ve které se automatizace brány provád

⚠ **UPOZORNĚNÍ** V zájmu zajištění elektrické bezpečnosti by měly být odděleny (alespoň 4 mm 1 mm vzduchem nebo izolace) - napájecí kabel 230 V a ty s velmi nízkým napětím (elektrické ovládače elektrické zámky, anténa, napájení volitelné), připojení je možné přes oddělené svorkovnice.

⚠ **UPOZORNĚNÍ** Použití jiných náhradních dílů než je uvedeno podle specifikace DEA systému a / nebo nesprávné smontování může být nebezpečné pro lidi, zvířata a věci; může také dojít k poškození výrobku; Vždy používejte díly dodané DEA systému a postupujte podle - pokynů pro montáž.

.

⚠ **UPOZORNĚNÍ** Nesprávné posouzení nárazových sil může způsobit poškození zdraví člověka, zvířat a materiálu objekty-ce.DEA konstatuje, že instalační program by měl ověřit, že síly, které měřenou podle normy EN 12245 požaduje, ve skutečnosti, nepřekročí limity stanovené normou EN 12453.

⚠ **UPOZORNĚNÍ** Veškeré externí bezpečnostní zařízení instalována tak, aby byly dodrženy limity dopadu síly musí to být v souladu s - normou EN 12978.

UPOZORNĚNÍ V souladu se směrnicemi EU č. 2002/96/ES o odpadech elektrických a elektronických zařízeních (OEEZ), tento - elektrický výrobek nesmí být likvidován jako netříděný komunální odpad smíšené. Zlikvidujte ho odnesením do patřičného místního sběrného dvora pro vhodnou recyklaci

2 POPIS PRODUKTU

Ovládací panel 212E je určen výhradně pro ovládání automatického DEA systému, s 1 nebo 2 motory 230V ~.Prostředí, pro které byl navržen a testován, je "normální" podmínky pro obě křídlových vrat, posuvných a otočných obytný;Ovládací panel je vybaven vestavěnými radiovým přijímačem 433,92 MHz pro kódování, HCS nebo HT12E a je charakterizována extrémní jednoduchostí instalace, který umožňuje nastavení všech provozních parametrů pomocí dvou tlačítek a LED pro dálkové sign-ne. V případě řídících jednotek uvedených v kolonce stupněm ochrany je IP55, když je správně nainstalován

CZ

3 TECHNICKÉ PARAMETRY

Napájecí napětí (V)	230V ~ ±10% (50Hz)
Výstup maják 230V	230 V ~ max 75mA art. LED230AI
Pomocný napájecí výstup (24Vaux)	24 V ~ max 200mA (24Vaux + 24Vsic)
Výstup zabezpečení (24Vst)	
Max. příkon motoru	2 x 500W max
Pojistka F1	T5A 250V zpožděná
Pojistka F2	T100mA 250V zpožděná
Rozsah provozních teplot(°C)	-20÷50 °C
Frekvence přijímači dálkového ovládání	433,92 MHz kódování plovocí kód / dipsvitch
Maximální počet naladěných vysílačů	30

enespe®

4 ELEKTRICKÉ ZAPOJENÍ

Elektrické zapojení, v návodu “Tabulka 1” a schéma str. 49-50.

POZOR: Připojte 230 V ± 10% 50-60 Hz s jednopólového vypínače nebo jiného zařízení, které je bez rušení v síti, vzdálenost mezi kontakty ≥ 3 mm.

POZOR: Aby byla zajištěna elektrická bezpečnost oddělte (alespoň 4 mm vzduchem nebo 1 mm izolace) napájecí kabel 230 V a ty s velmi nízkým bezpečným napětím (elektrické pohony, elektrické zámky, anténa, napájení volitelné), eventuálně je připojit do odpovídající upevňovacích svorek poblíž terminálu.

POZOR: Vodiče v blízkosti terminálech musí být vystaveno, bez izolačního povlaku. Nechte dráty o něco delší, aby pak bylo možné odstranit vyčnívající část.

Tabulka č.. 1 “zapojení svorkovnice”

1-2	Napájecí napětí 230 V ~ - 50Hz (L = fáze, N = nulovývodič)
3-4	Výstp majáček 230 V~ 50 Hz max 40W
5-6-7	Výstup motor 2 max 500W (5 = otevření, 6 = společný, 7 = zavření)
8-9-10	Výstup motor 1 max 500W (8 = otevření, 9 = společný, 10 = zamvření)
11-13	Výstup 24V ~ napájení kontrolované bezpečnostní zařízení. Pro napájení TX světelných závor a bezpečnostní zařízení, v případě, že chcete zkontrolovat jejich provoz, před začátkem manévru.
12-13	Výstup 24V ~ napájení pomocných a nekontrolovaných bezpečnostních zařízení. Pro jakéhokoliv přídavného zařízení, RX buněk (v každém případě) a bezpečnostních zařízení, pokud nechceme, aby byla jejich činnost kontrolována, před začátkem manévru.
14	UPOZORNĚNÍ funguje pouze s 1 motorem: NC vstup zastavení zavření. V případě, že není použit, je třeba propojit na svorku No. 19
	UPOZORNĚNÍ fungován s 2 motory : nepoužitý vstup, musí být propojen se svorkou č. 19
15	UPOZORNĚNÍ funguje pouze s 1 motorem: NC vstup koncový spínač otevření. V případě, že není použit, je třeba propojit na svorku No. 19
	UPOZORNĚNÍ při fungován s 2 motorem : NC vstup externí bezpečnostní zařízení. V případě zásahu obrátí pohyb. V případě, že není použit, je třeba propojt se svorkou č. 19
16	NC vstup externí bezpečnostní zařízení. V případě zásahu obrátí pohyb. V případě, že není použit, je třeba propojt se svorkou č. 19
17	NC vstup fotobuňka. V případě zásahů v průběhu zavírání obrátí pohyb. V případě, že není použit, je třeba propojt se svorkou č. 19
18	Vstup N. O. start. V případě použití vyvolá otevření nebo zavření. Může pracovat v “obrácení” nebo “krokové”. Také to může být použit pro připojení k časového kontaktu
19	COM - vstup společný
20	Signál anteny
21	Uzemění antény

5 NÁVOD

Po připojení ke svorkovnicím a přemostění nepoužívaných vstupů “normálně uzavřený”, přistoupit k programování řídící jednotky.

UPOZORNĚNÍ Ujistěte se, že kabel je připojen ke svorceí fáze “L” a nulový “N” svorce.
UPOZORNĚNÍ Používejte pouze motory s tepelnou ochranou a střídavýn napětím do 230V.

Všechna nastavení řídící jednotky se provádí pomocí dvou tlačítek, SET a SEL, a LED signálních diod, jak je popsáno níže. Všechny programovací funkce můžou být provedena po zapnutí ovládání a zavření brány. LED diody se rozsvítí pouze když je brána/vrata v zavřeném stavu..

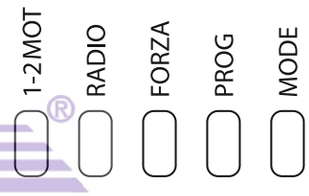

	LED nesvítí		LED svítí stále
	Led bliká pomalu	x2	LED bliká rychle

1 Volba počtu motorů

Příkazy		Funkce	Stav LED
SEL	1.	Stiskněte tlačítko SEL několikrát, dokud se nerozsvítí LED “1-2MOT”	
SET	2.	Stiskněte jednou rychle tlačítko SET: led “1-2 MOT” začne blikat, a označí aktuální nastavení : - Bliká pomalu = funguje s 1 motorem; - Bliká rychle = funguje s 2 motory.	
SEL	3.	Stiskněte tlačítko SEL pro změnu typu motoru	
SET	4.	Stiskněte jednou rychle tlačítko SET : LED “1-2 MOT” svítí trvale (nové nastavení je uloženo).	
SEL	5.	Poté stiskněte SEL pro případnou další volbu programování nebo k opuštění programování (všechny kontrolky jsou zhasnuté).	

UPOZORNĚNÍ Při provozu s 1 motorem - vstupy “FCA / SIC2” a “FCC” fungují jako koncový spínač otevření a koncový spínač zavírání Avšak při provozu s 2 motory vstupy “FCA / SIC2” slouží jako vstup pro bezpečnostní bariéru instalovanou na křídle č. 2, “FCC” je neaktivní. V každém případě, nepoužívané vstupy musí být přemostěny se společnou svorkou č.19

2 Vestavěný přijímač 433,92 MHz

2.1 Ukládání vysílačů

Příkazy		Funkce	Stav LED
SEL	1.	Stiskněte tlačítko SEL několikrát, dokud se nerozsvítí LED “RADIO”	
SET	2.	Stiskněte jednou rychle tlačítko SET: LED “RADIO” začne blikat, co značí že je možno vysílač uložit do přijímače.	
CH1 CH2 CH3 CH4	3.	Stiskněte tlačítko dálkového vysílače, které chcete uložit. LED dioda svítí po dobu jedné sekundy a pak začne blikat (uloženo).	
	4.	Opakujte bod 3 pro ostatní tlačítka vysílačů, které chcete naladit.	
	5.	Počkejte, až se LEDrozsvítí trvale (Uložení je dokončeno).	
SEL	6.	Poté stiskněte SEL pro případnou další volbu programování nebo k opuštění programování (všechny kontrolky jsou zhasnuté).	

UPOZORNĚN řídicí jednotka bděhem počátečního programování automaticky detekuje typ kódu vysílače (DIP switch nebo plovoucí kód), a pak budete moci přijímat vysílače se stejným typem kódu.

2.2 Resetem paměti vysílačů

Příkazy		Funkce	Stav LED
SEL	1.	Stiskněte tlačítko SEL několikrát, dokud nerozsvítí kontrolka LED “RADIO”.	
SET	2.	Stiskněte tlačítko SET a držte, dokud LED nezačne rychle blikat (probíhá vymazání). Uvolněte tlačítko	x2
SET	3.	Počkejte, až se LED trvale rozsvítí (vymazání dokončeno).	
SEL	4.	Poté stiskněte SEL pro případnou další volbu programování nebo k opuštění programování (všechny kontrolky jsou zhasnuté).	

CZ

3 Nastavení síly motoru

Příkazy		Funkce	Stav LED
SEL	1.	Stiskněte tlačítko SEL několikrát, dokud se nerozsvítí LED “FORZA”	
SET	2.	Stiskněte jednou rychle tlačítko SET: zobrazí se hodnota momentálně nastavené síly (V tabulce je 8 mo□ nostnastavení síly).	
		Stupeň síly 30% 50% 70% 90% 40% 60% 80% 100%	
SEL	3.	Tlačit tak dlouho SEL dokud se neobjeví zobrazení led s požadovanou hodnotou síly.	
SET	4.	Stiskněte jedno rycle tlačítko SET a: led “FORZA” svítí trvale (nová hodnota je uložena).	
SEL	5.	Poté stiskněte SEL pro případnou další volbu programování nebo k opuštění programování (všechny kontrolky jsou zhasnuté).	

4 Programování doby chodu pro 1 motor

Příkazy		Funkce	Stav LED
	1.	Proveďte odjištění motoru nouzovým odblokem, bránu/vrata ručně nastavte do uzavřené polohy a motor opětovně zajistěte .	
	2.	Pokud jsou nainstalovány elektromechanické koncové spínače, nastavte příslušný doraz tak, aby koncový spínač zavření, byl v této poloze sepnutý..	
SEL	3.	Stiskněte tlačítko SEL několikrát, dokud se nerozsvítí LED “PROG”.	
SET	4.	Stiskněte a podržte tlačítko SET, dokud LED “PROG” začne rychle blikat, což znamená, že to začalo nahrávání pracovní doby.	x2
SET	5.	Uvolněte tlačítko SET.	x2
	6.	Dát impuls START : Motor 1 zahájí otevírání.	x2
	7.	Když motor 1 dojede na zarážku nebo do požadované polohy, dát impuls START: motor 1 se zastaví. UPOZORNĚNÍ: Ikdyž se motor zastaví o zarážku je nutné dát impuls START pro vypnutí motoru.	x2
	8.	Dát impuls START: spustí odpočítávání automatické uzavření. POZNÁMKA: Chcete-li deaktivovat automatické zavření, musíte držet stisknuté tlačítko po dobu než se motor 1 rozjede a přejít přímo k bodu 11.	x2
	9.	Počkejte požadovanou dobu automatického zavírání.	x2
	10.	Dát impuls START : Motor 1 začíná zavírání.	x2
	11.	Za několik sekund po dojetí na zarážku se motor automaticky zastaví. Led “PROG” se opět rozsvítí, ukládání pracovního času je ukončeno.	
SEL	12.	Poté stiskněte SEL pro případnou další volbu programování nebo k opuštění programování (všechny kontrolky jsou zhasnuté).	

Úplný reset řídící jednotky

Stiskněte tlačítka SEL a SET současně a držte tak dlouho až sa všechny 4 diody rozsvítí a začnou rychle blikat. Pak můžete tlačítka pustit a za několik sekund diody zhasnout. Řídící jednotka je resetována a je v továrním nastavení.

5 Programování doby chodu pro 2 motory

Příkazy		Funkce	Stav LED
	1.	Proveďte odjištění motorů nouzovým odblokem, bránu/vrata ručně nastavte do uzavřené polohy a motory opětovně zajistěte .	
SEL	2.	Stiskněte tlačítko SEL několikrát, dokud se nerozsvítí LED “PROG”.	
SET	3.	Stiskněte a podržte tlačítko SET, dokud LED “PROG” začne rychle blikat, což znamená, že to začalo nahrávání pracovní doby.	
SET	4.	Uvolněte tlačítko SET.	x2
	5.	Dát impuls START : Motor 1 zahájí otevírání.	x2
	6.	Počkejte na mírné pootevření křídla - spoždění mezi křídly.	x2
	7.	Dát impuls START : Motor 2 zahájí otevírání.	x2
	8.	Když motor 1 dojede na zarážku nebo do požadované polohy, dát impuls START: motor 1 se zastaví	x2
	9.	Když motor 2 dojede na zarážku nebo do požadované polohy, dát impuls START: motor 2 se zastaví	x2
	10.	Dát impuls START: spustí odpočítávání automatické uzavření. **POZNÁMKA:** Chcete-li deaktivovat automatické zavření, musíte držet stisknuté tlačítko po dobu než se motor 2 rozjede a přejít přímo k bodu 13.	x2
	11.	Počkejte požadovanou dobu automatického zavírání.	x2
	12.	Dát impuls START : Motor 2 zahájí zavírání.	x2
	13.	Počkejte na mírné zavření křídla - spoždění mezi křídly.	x2
	14.	Dát impuls START : Motor 1 zahájí zavírání.	x2
	15.	Za několik sekund po dojetí na zarážku se oba motory automaticky zastaví. Led “PROG” se opět rozsvítí, ukládání pracovního času je ukončeno.	
SEL	16.	Poté stiskněte SEL pro případnou další volbu programování nebo k opuštění programování (všechny kontrolky jsou zhasnuté).	

6 Výběr režimu ovládání “obrat nebo krok za krokem”

Příkazy		Funkce	Stav LED
SEL	1.	Stiskněte tlačítko SEL několikrát, dokud se nerozsvítí LED “MODE”.	
SET	2.	Stiskněte a okamžitě uvolněte SET: bliká LED “MODE”, indikující aktuálně zvolený program: - Bliká pomalu = krok za krokem - Bliká rychle = obrácení	
SEL	3.	Stiskněte tlačítko SEL pro změnu typu programu.	
SET	4.	Stiskněte jedno rycle tlačítko SET : LED “MODE” svítí trvale (nové nastavení je uloženo).	
SEL	5.	Poté stiskněte SEL pro případnou další volbu programování nebo k opuštění programování (všechny kontrolky jsou zhasnuté).	

Po dokončení programování, stiskněte tlačítko SEL několikrát, až všechny LED zhasnou. Ovládací panel je připraven přijímat další příkazy. příkazy.

CZ

6 Testování systému

Testováním je potřeba zkontrolovat funkčnost systému. DEA systém souhrnně ukazuje správnost testování ve 4 jednoduchých krocích:

- Ujistěte se, že vše je v souladu s doporučeními bod 2 “varování o možných nebezpečích”;
- Provádějte zkoušky otevírání a zavírání vrat, aby jste se ujistili, že pohyb křídel je správný. Doporučuje se provést několik testů s cílem ověřit, že vrata fungují správně a odstraňte případné závady v instalaci a nastavení;
- Ujistěte se, že všechna připojená bezpečnostní zařízení pracuje správně;
- Změřte síly v souladu s normami EN12445 najděte optimální nastavení v souladu s normou EN12453.

enespe®

7 Likvidace produktu

UPOZORNĚNÍ: V souladu se směrnicemi EU 2002/96/EC o odpadních elektrických a elektronických zařízeních (OEEZ), s tímto elektrickým výrobkem nesmí být zacházeno jako se smíšeným domovním odpadem. Likvidace výrobku - odneste jej do sběrného domu pro elektrický odpad.

Schéma zapojení pro 1 motor,

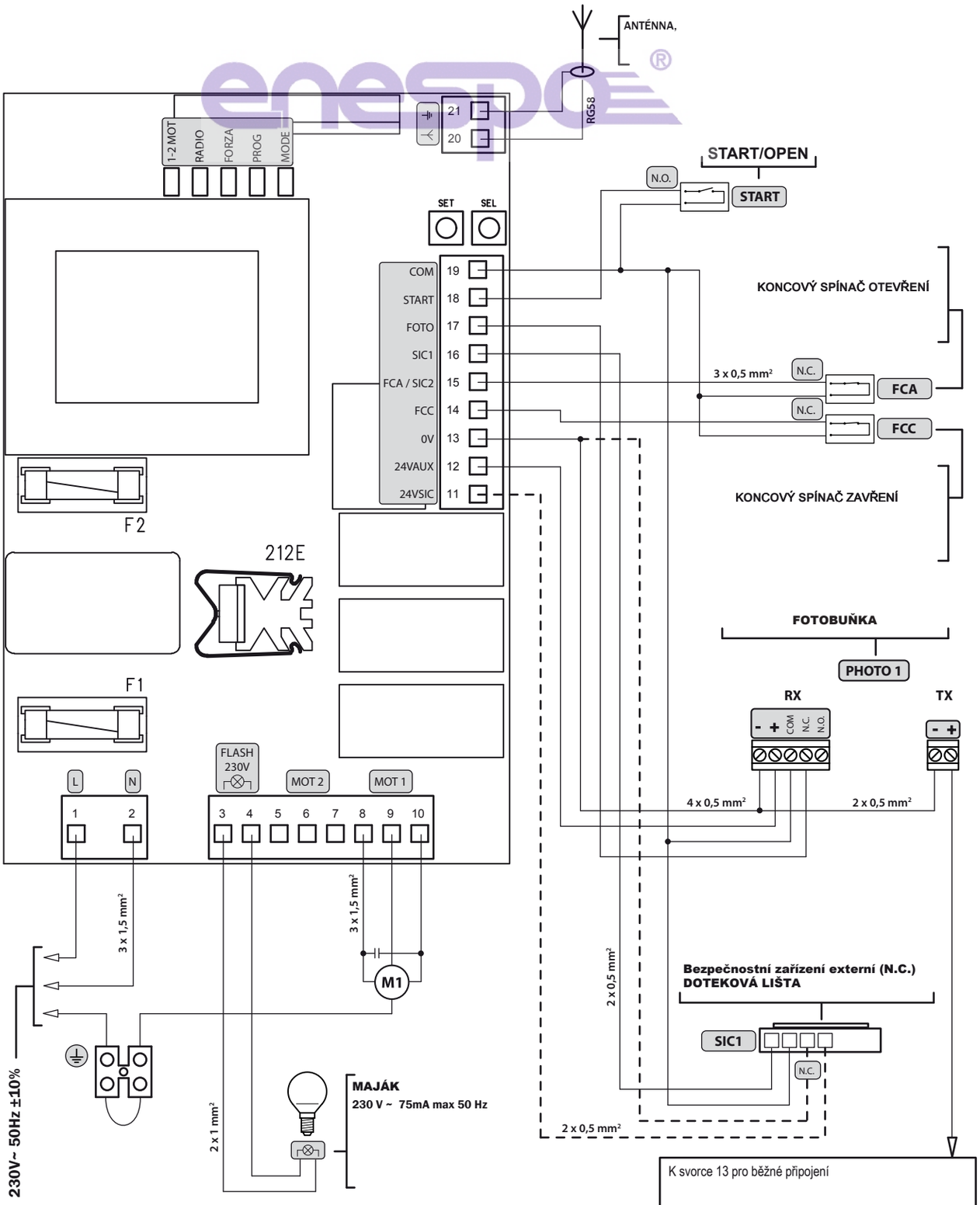

K svorce 13 pro běžné připojení

K svorce n. 12 pro kontrolované bezpečnostní zařízení

24V ~ možné pouze pro příslušenství ovládání Art. 130N, 131N, *123N, 124N,*

Schéma zapojení pro 2 motory,

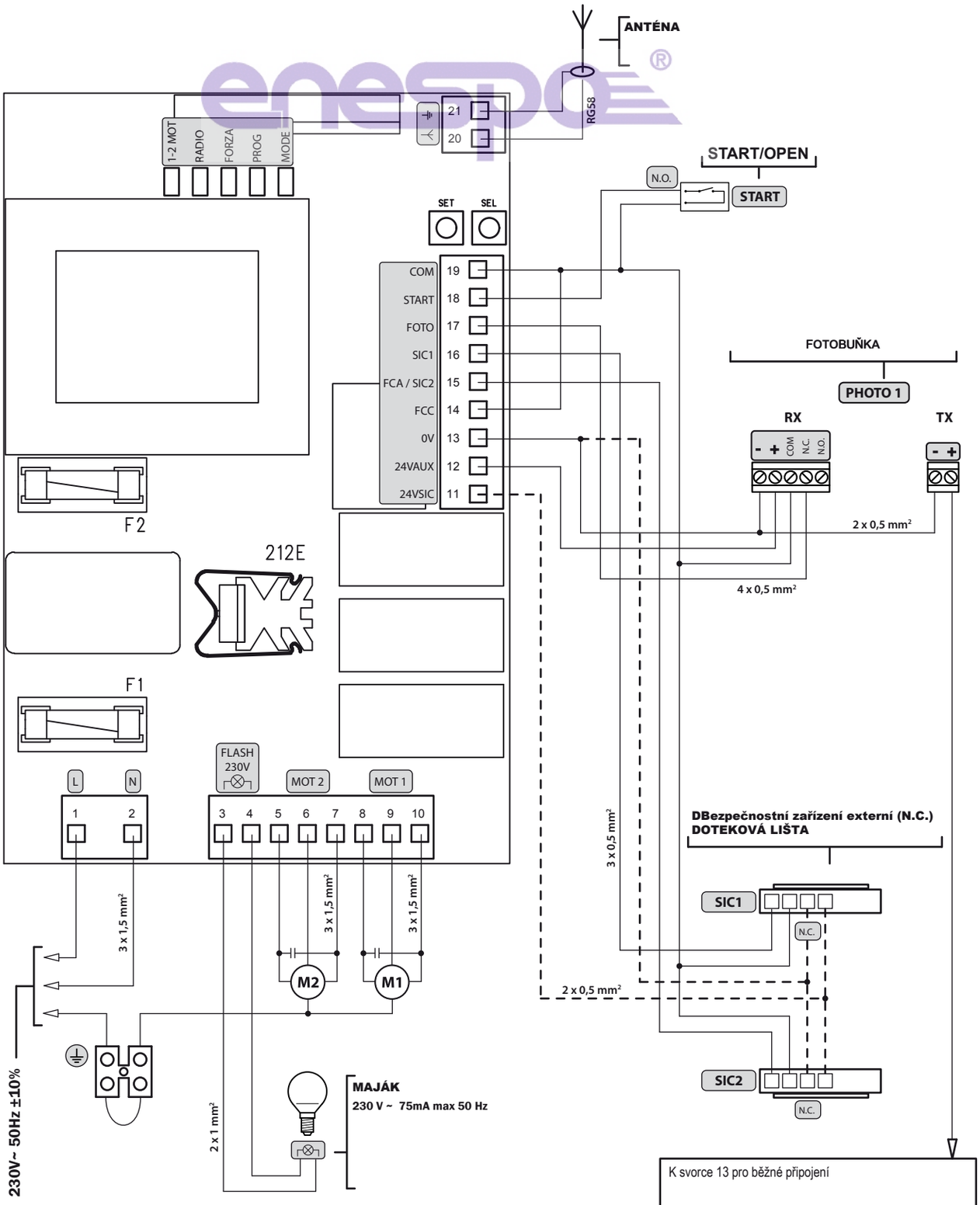

K svorce 13 pro běžné připojení

K svorce n. 12 pro konrolované bezpečnostní zařízení

24V ~ možné pouze pro příslušenství ovládání Art. 130N, 131N, *123N, 124N,*

Eseguire il fissaggio alla parete usando opportuni tasselli per viti Ø5 (non fornite); **Fix** the box on the wall with appropriate bushings to anchor screws Ø5 (not included); **Le** fixer au mur en utilisant des douilles à expansion pour vis adéquates Ø5 (pas incluses); **Befestigen** Sie das Feld, um mit Dübeln Ø5 der Wand (nicht mitgeliefert); **Efectuar** la fijación a la pared utilizando adecuados tacos para tornillos de Ø5 (no incluidos); **Executar** a fixação a parede usando apropriadas rolhas para parafusos Ø5 (não fornecidas); Připevněte na zeď pomocí vhodných hmoždinek (nejsou součástí dodávky);

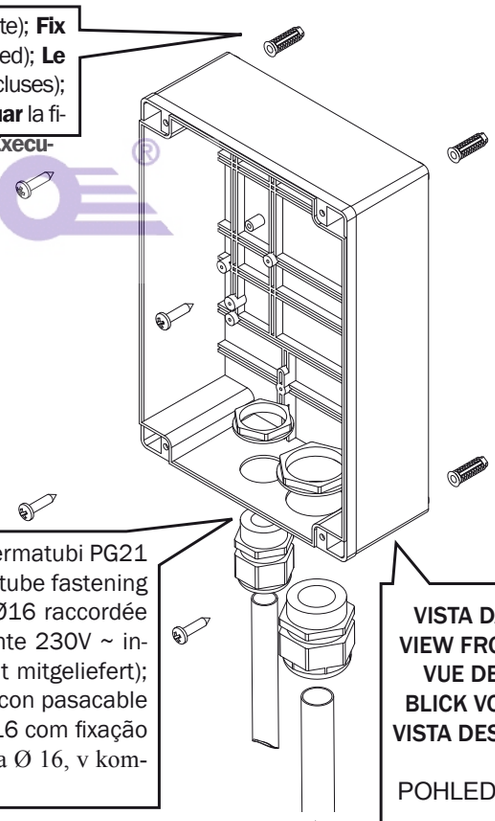

Passaggio cavi 230V ~ all'interno di una canaletta Ø16 raccordata con fermatubi PG21 (non for-niti); **Pass** 230V ~ cables inside a grommet Ø16 connected with tube fastening PG21 (items not included); **Passage** des fils 230V ~ dans un passe-fil Ø16 raccordée avec un bloque tube PG21 (ces outils ne sont pas inclus); **Führen** Drähte 230V ~ innerhalb eines Kanals Ø16 mit PG21-Ver-schraubungen verbunden (nicht mitgeliefert); **Paso** de los cables 230V ~ por el interior de una canaleta de Ø16 unida con pasacable PG21 (no incluidos); **Passagem** cabos 230V ~ ao interno de um cano Ø16 com fixação do tubo PG21 (não fornecidos); Přívod 230V kabely uvnitř průchodka Ø 16, v kombinaci s trubkou svorky PG21 (není součástí dodávky);

VISTA DA "A"
VIEW FROM "A"
VUE DE "A"
BLICK VON "A"
VISTA DESDE "A"

POHLED "A"'

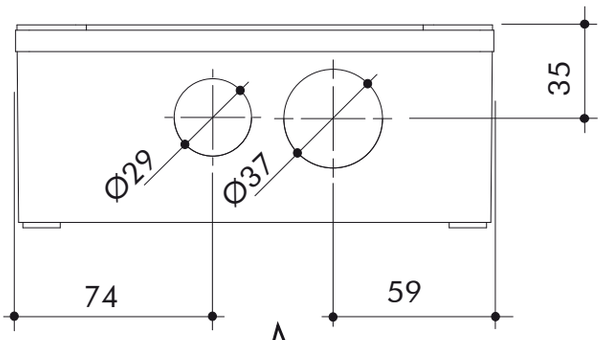

Passaggio cavi a bassissima tensione all'interno di una canaletta Ø20 raccordata con fermatubi PG29 (non forniti); **Pass** very low tension cables inside a grommet Ø20 connected with tube fastening PG29 (items not included); **Passage** des fils à très basse tension dans un passe-fil Ø20 raccordée avec un bloque tube PG29 (ces outils ne sont pas inclus); **Kleinspannungs** Leitungen innerhalb eines Kanals Ø20 mit PG29-Verschraubungen verbunden (nicht mitgeliefert); **Paso** de los cables de tensión muy baja por el interior de una canaleta de Ø20 unida con paratubo PG29 (no incluidos); **Passagem** cabos a baixissima tensão ao interno de um cano Ø20 com fixação do tubo PG29 (não fornecidos);

Přívod kabely velmi nízkého napětím uvnitř průcodky Ø20 spojen s trubkou svorky PG29 (není součástí dodávky);

VISTA DA "A" Fori da eseguire sul fondo della scatola con seghe a tazza Ø29 e Ø37 per l'inserimento dei fermatubi; **VIEW FROM "A"** Holes to be drilled on the bottom of the box with a hole saw Ø29 and Ø37 to introduce tube fastening; **VUE DE "A"** Trous à percer au fond du boîtier avec une scie-cloche Ø29 et Ø37 afin d'introduire des bloque tube; **BLICK VON "A"** Bohrungen im Boden der Box mit Lochsägen Ø29 und Ø37 für das Einsetzen der Kabelverschraubungen; **VISTA DESDE "A"** Agujeros que deben hacerse en la base de la caja con sierras cilíndricas de Ø29 y Ø37 para la introducción de los paratubo; **VISTA DE "A"** Furos pra executar no fundo da caixa com serra a xícara Ø29 e Ø37 para inserimento dos fixação do tubo;
POHLED "A" otvory pro dokončovací-taci na dně krabice vrtáků o29 a o37 vložit klip;

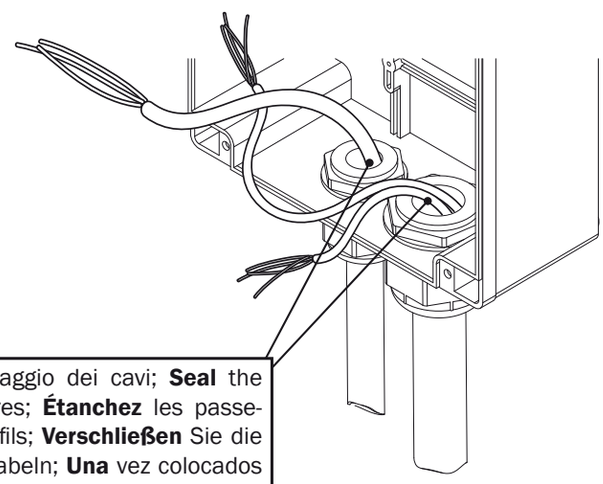

Sigillare le canalette dopo il passaggio dei cavi; **Seal** the tubing trays after installing the wires; **Étanchez** les passe-fils après que vous avez passé des fils; **Verschließen** Sie die Kanäle nach dem Durchgang von Kabeln; **Una** vez colocados los cables, tapar las canaletas; **Tapar** os cabos depois de passar os fios eléctricos;
Utěsněte poté, co podstoupil kabelové kanály;

DEA®
move as you like
enespo®

NOTES

DEA®
move as you like
enespo®

NOTES

Questo manuale è stato realizzato utilizzando carta ecologica riciclata certificata Ecolabel
per contribuire alla salvaguardia dell'ambiente.

This manual was printed using recycled paper certified Ecolabel
to help save the environment.

Ce manuel a été réalisé en utilisant du papier recyclé certifié Ecolabel
afin de respecter l'environment.

Dieses Handbuch wurde mit Recyclingpapier zertifizierten Umweltzeichen,
um zur Rettung der Umwelt gedruckt.

El manual ha sido fabricado utilizando papel reciclado certificado Ecolabel
para preservar el medio ambiente.

Este manual foi impresso com papel reciclado certificado Ecolabel
para ajudar a preservar o meio ambiente.

Tento návod k obsluze byl vytvořen z ekologický recyklovaného

papíru certifikované ekoznačky, přispívá k ochraně životního prostředí.

Данное руководство было напечатано с использованием переработанной бумаги
сертифицированной Ecolabel, чтобы помочь сохранить окружающую среду.

ENESPO, s.r.o.
Buničitá 201/2
739 32 Vratimov
Tel: 596 732 656
www.enespo.cz
enespo@seznam.cz

move as you like

DEA SYSTEM S.p.A. - Via Della Tecnica, 6 - ITALY - 36013 PIOVENE ROCCHETTE (VI)
tel. +39 0445 550789 - fax +39 0445 550265 - Internet http:\\www.deasystem.com - e-mail: deasystem@deasystem.com